FUXTEC

de en fr

Original-Bedienungsanleitung

20 Volt Winkelschleifer

E1WS20

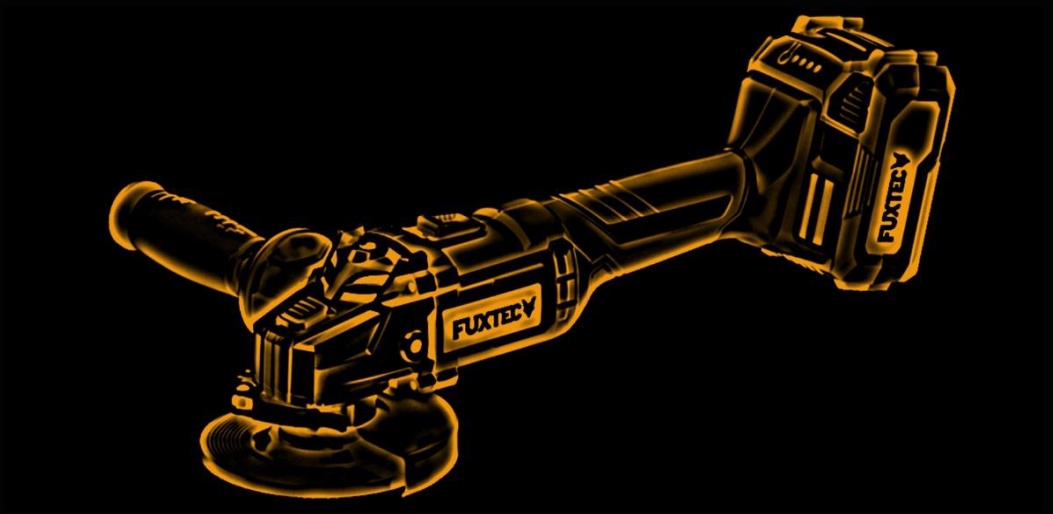

ACHTUNG: Bitte lesen Sie sich vor Arbeitsbeginn das Betriebshandbuch aufmerksam durch, da es alle wichtigen Informationen und Sicherheitshinweise enthält, deren Einhaltung die Voraussetzung für den ordnungsgemäßen Gebrauch dieses Gerätes ist.

FUXTEC GmbH
KAPPSTR.69 , 71083 HERRENBERG - GÜLTSTEIN , GERMANY

Inhalt

Einführung und Sicherheit ... 3
Bestimmungsgemäße Verwendung ... 3
Allgemeine Sicherheitshinweise für Elektrowerkzeuge ... 3
Arbeitsplatzsicherheit ... 3
Elektrische Sicherheit ... 4
Sicherheit von Personen ... 4
Verwendung und Behandlung des Elektrowerkzeuges ... 5
Verwendung und Behandlung des Akkuwerkzeuges ... 6
Sicherheitshinweise für Akku-Winkelschleifer ... 6
Allgemeine Sicherheitshinweise ... 6
Vor dem Einsatz ... 7
Beim Einsatz ... 7
Nach dem Einsatz ... 7
Sicherheitshinweise für das Ladegerät ... 8
Sicherheitshinweise für Li-Ionen Akkus ... 8
Präsentation ... 9
Einsatz ... 10
Entsorgung ... 12
Technische Daten ... 13
Konformitätserklärung / Declaration of Conformity ... 14

Einführung und Sicherheit

Niemals Kindern oder mit diesen Anweisungen nicht vertrauten Personen erlauben das Gartengerät zu benutzen. Kinder sollten beaufsichtigt werden, um sicherzustellen, dass sie nicht mit dem Gerät spielen.

Bestimmungsgemäße Verwendung

Dieses Gerät ist ausschließlich zum Schleifen, Reinigen (mit Drahtbürstenaufsatz) oder als Trennwerkzeug für den privaten Gebrauch gedacht.

Das Gerät ist entsprechend den in dieser Bedienungsanleitung
gegebenen Beschreibungen und Sicherheitshinweisen zu verwenden. Jeder andere Gebrauch ist nicht bestimmungsgemäß. Der nicht bestimmungsgemäße Gebrauch hat den Verfall der Gewährleistung und die Ablehnung jeglicher Verantwortung seitens des Herstellers zur Folge. Der Benutzer haftet für alle Schäden an Dritten und deren Eigentum. Betreiben Sie das Gerät nur in dem vom Hersteller vorgeschriebenen und ausgelieferten technischen Zustand. Eigenmächtige Veränderungen an dem Gerät schließen eine Haftung des Herstellers für daraus resultierende Schäden aus.

Allgemeine Sicherheitshinweise für Elektrowerkzeuge

WARNUNG!
Lesen Sie alle Sicherheitshinweise und Anweisungen. Versäumnisse bei der Einhaltung der Sicherheitshinweise und Anweisungen können elektrischen Schlag, Brand und/oder schwere Verletzungen verursachen.
Bewahren Sie alle Sicherheitshinweise und Anweisungen für die Zukunft auf.
Der in den Sicherheitshinweisen verwendete Begriff Elektrowerkzeug bezieht sich auf netzbetriebene Elektrowerkzeuge (mit Netzkabel) und auf akkubetriebene Elektrowerkzeuge (ohne Netzkabel).

Arbeitsplatzsicherheit

- Halten Sie Ihren Arbeitsbereich sauber und gut beleuchtet. Unordnung oder unbeleuchtete Arbeitsbereiche können zu Unfällen führen.

- Arbeiten Sie mit dem Elektrowerkzeug nicht in explosionsgefährdeter Umgebung, in der sich brennbare Flüssigkeiten, Gase oder Stäube befinden. Elektrowerkzeuge erzeugen Funken, die den Staub oder die Dämpfe entzünden können.

- Halten Sie Kinder und andere Personen während der Benutzung des Elektrowerkzeugs fern. Bei Ablenkung können Sie die Kontrolle über das Gerät verlieren.

Elektrische Sicherheit

- Der Anschlussstecker des Elektrowerkzeuges muss in die Steckdose passen. Der Stecker darf in keiner Weise verändert werden. Verwenden Sie keine Adapterstecker gemeinsam mit schutzgeerdeten Elektrowerkzeugen. Unveränderte Stecker und passende Steckdosen verringern das Risiko eines elektrischen Schlages.

- Vermeiden Sie Körperkontakt mit geerdeten Oberflächen wie von Rohren, Heizungen, Herden und Kühlschränken. Es besteht ein erhöhtes Risiko durch elektrischen Schlag, wenn Ihr Körper geerdet ist.

- Halten Sie Elektrowerkzeuge von Regen oder Nässe fern. Das Eindringen von Wasser in ein Elektrowerkzeug erhöht das Risiko eines elektrischen Schlages.

- Zweckentfremden Sie das Kabel nicht, um das Elektrowerkzeug zu tragen, aufzuhängen oder um den Stecker aus der Steckdose zu ziehen. Halten Sie das Kabel fern von Hitze, Öl, scharfen Kanten oder sich bewegenden Geräteteilen. Beschädigte oder verwickelte Kabel erhöhen das Risiko eines elektrischen Schlages.

- Wenn Sie mit einem Elektrowerkzeug im Freien arbeiten, verwenden Sie nur Verlängerungskabel, die auch für den Außenbereich geeignet sind. Die Anwendung eines für den Außenbereich geeigneten Verlängerungskabels verringert das Risiko eines elektrischen Schlages.

- Wenn Sie mit einem Elektrowerkzeug im Freien arbeiten, verwenden Sie nur Verlängerungskabel, die auch für den Außenbereich geeignet sind. Die Anwendung eines für den Außenbereich geeigneten Verlängerungskabels verringert das Risiko eines elektrischen Schlages.

Sicherheit von Personen

- Seien Sie aufmerksam, achten Sie darauf, was Sie tun, und gehen Sie mit Vernunft an die Arbeit mit einem Elektrowerkzeug. Benutzen Sie kein Elektrowerkzeug, wenn Sie müde sind oder unter dem Einfluss von Drogen, Alkohol oder Medikamenten stehen. Ein Moment der Unachtsamkeit beim Gebrauch des Elektrowerkzeuges kann zu ernsthaften Verletzungen führen.

- Tragen Sie persönliche Schutzausrüstung und immer eine Schutzbrille. Das Tragen persönlicher Schutzausrüstung, wie Staubmaske, rutschfeste Sicherheitsschuhe, Schutzhelm oder Gehörschutz, je nach Art und Einsatz des Elektrowerkzeuges, verringert das Risiko von Verletzungen.

- Vermeiden Sie eine unbeabsichtigte Inbetriebnahme. Vergewissern Sie sich, dass das Elektrowerkzeug ausgeschaltet ist, bevor Sie es an die Stromversorgung und/oder den Akku anschließen, es aufnehmen oder tragen. Wenn Sie beim Tragen des Elektrowerkzeuges den Finger am Schalter haben oder das Gerät eingeschaltet an die Stromversorgung anschließen, kann dies zu Unfällen führen.

- Entfernen Sie Einstellwerkzeuge oder Schraubenschlüssel, bevor Sie das Elektrowerkzeug einschalten. Ein Werkzeug oder Schlüssel, der sich in einem drehenden Geräteteil befindet, kann zu Verletzungen führen.

- Vermeiden Sie eine abnormale Körperhaltung. Sorgen Sie für einen sicheren Stand und halten Sie jederzeit das Gleichgewicht. Dadurch können Sie das Elektrowerkzeug in unerwarteten Situationen besser kontrollieren.

- Tragen Sie geeignete Kleidung. Tragen Sie keine weite Kleidung oder Schmuck. Halten Sie Haare, Kleidung und Handschuhe fern von sich bewegenden Teilen. Lockere Kleidung, Schmuck oder lange Haare können von sich bewegenden Teilen erfasst werden.

Verwendung und Behandlung des Elektrowerkzeuges

- Überlasten Sie das Gerät nicht. Verwenden Sie für Ihre Arbeit das dafür bestimmte Elektrowerkzeug. Mit dem passenden Elektrowerkzeug arbeiten Sie besser und sicherer im angegebenen Leistungsbereich.

- Benutzen Sie kein Elektrowerkzeug, dessen Schalter defekt ist. Ein Elektrowerkzeug, das sich nicht mehr ein- oderausschalten lässt, ist gefährlich und muss repariert werden.

- Ziehen Sie den Stecker aus der Steckdose und/oder entfernen Sie den Akku, bevor Sie Geräteeinstellungen vornehmen, Zubehörteile wechseln oder das Gerät weglegen. Diese Vorsichtsmaßnahme verhindert den unbeabsichtigten Start des Elektrowerkzeuges.

- Bewahren Sie unbenutzte Elektrowerkzeuge außerhalb der Reichweite von Kindern auf. Lassen Sie Personen das Gerät nicht benutzen, die mit diesem nicht vertraut sind oder diese Anweisungen nicht gelesen haben. Elektrowerkzeuge sind gefährlich, wenn sie von unerfahrenen Personen benutzt werden.

- Pflegen Sie Elektrowerkzeuge mit Sorgfalt. Kontrollieren Sie, ob bewegliche Teile einwandfrei funktionieren und nicht klemmen, ob Teile gebrochen oder so beschädigt sind, dass die Funktion des Elektrowerkzeuges beeinträchtigt ist. Lassen Sie beschädigte Teile vor dem Einsatz des Gerätes reparieren. Viele Unfälle haben ihre Ursache in schlecht gewarteten Elektrowerkzeugen.

- Halten Sie Schneidwerkzeuge scharf und sauber. Sorgfältig gepflegte Schneidwerkzeuge mit scharfen Schneidkanten verklemmen sich weniger und sind leichter zu führen.

- Verwenden Sie Elektrowerkzeug, Zubehör, Einsatzwerkzeuge usw. entsprechend diesen Anweisungen. Berücksichtigen Sie dabei die Arbeitsbedingungen und die auszuführende Tätigkeit. Der Gebrauch von Elektrowerkzeugen für andere als die vorgesehenen Anwendungen kann zu gefährlichen Situationen führen.

Verwendung und Behandlung des Akkuwerkzeuges

- Laden Sie die Akkus nur mit Ladegeräten auf, die vom Hersteller empfohlen werden. Durch ein Ladegerät, das für eine bestimmte Art von Akkus geeignet ist, besteht Brandgefahr, wenn es mit anderen Akkus verwendet wird.

- Verwenden Sie nur die dafür vorgesehenen Akkus in den Elektrowerkzeugen. Der Gebrauch von anderen Akkus kann zu Verletzungen und Brandgefahr führen.

- Halten Sie den nicht benutzten Akku fern von Büroklammern, Münzen, Schlüsseln, Nägeln, Schrauben oder anderen kleinen Metallgegenständen, die eine Überbrückung der Kontakte verursachen könnten. Ein Kurzschluss zwischen den Akkukontakten kann Verbrennungen oder Feuer zur Folge haben.

- Bei falscher Anwendung kann Flüssigkeit aus dem Akku austreten. Vermeiden Sie den Kontakt damit. Bei zufälligem Kontakt mit Wasser abspülen. Wenn die Flüssigkeit in die Augen kommt, nehmen Sie zusätzlich ärztliche Hilfe in Anspruch. Austretende Akkuflüssigkeit kann zu Hautreizungen oder Verbrennungen führen.

Sicherheitshinweise für Akku-Winkelschleifer

Allgemeine Sicherheitshinweise

- Lesen Sie zu Ihrer Sicherheit und für die Sicherheit anderer diese Bedienungsanleitung und ihre Sicherheitshinweise, bevor Sie das Gerät benutzen. Bitte bewahren Sie Bedienungsanleitung und ihre Sicherheitshinweise für den späteren Gebrauch sicher auf und halten diese für jeden Einsatz griffbereit.

- Geben Sie die Betriebsanleitung bei einem Besitzerwechsel mit dem Gerät weiter.

- Personen, die das Gerät bedienen, dürfen nicht unter dem Einfluss von Rauschmitteln (z. B. Alkohol, Drogen oder Medikamenten) stehen.

- Betreiben Sie das Gerät nur in dem vom Hersteller vorgeschriebenen und ausgelieferten technischen Zustand. Eigenmächtige Veränderungen am Gerät schließen eine Haftung des Herstellers für daraus resultierende Schäden aus.

- Verwenden Sie das Gerät nur bei Tageslicht oder unter guter künstlicher Beleuchtung.

- Verwenden Sie das Gerät nur bei trockenen Wetterbedingungen. Halten Sie es von Regen oder Nässe fern. Das Eindringen von Wasser in das Gerät erhöht das Risiko eines elektrischen Schlags.

- Schalten Sie bei folgenden Bedingungen das Gerät ab und entfernen Sie den Akku:
    - wenn das Gerät unbeaufsichtigt gelassen wird;
    - vor der Überprüfung, Reinigung oder sonstigen Arbeiten am Gerät;
    - wenn das Gerät beginnt, übermäßig stark zu vibrieren.

Vor dem Einsatz

- Machen Sie sich vor Arbeitsbeginn mit dem Gerät und seinen Funktionen sowie seinen Bedienelementen vertraut.

- Überprüfen Sie das Gerät vor Inbetriebnahme und nach einem Aufprall auf Anzeichen von Verschleiß oder Beschädigung.

- Benutzen Sie kein Gerät, dessen Schalter defekt ist und sich nicht mehr ein- oder ausschalten lässt.

- Überprüfen Sie, ob alle Muttern, Bolzen und Schrauben festsitzen, um sicherzustellen, dass das Gerät sicher betrieben wird.

- Verwenden Sie niemals ein Gerät mit beschädigten oder fehlenden Teilen. Lassen Sie diese von einer dazu qualifizierten Fachkraft oder Fachwerkstatt reparieren oder ggf. austauschen.

- Tragen Sie bei Arbeiten mit oder an dem Gerät immer entsprechende persönliche Schutzausrüstung (Schutzbrille, Gehörschutz, griffige Arbeitshandschuhe etc.). Das Tragen von persönlicher Schutzausrüstung verringert das Risiko von Verletzungen.

Beim Einsatz

Schalten Sie das Gerät nicht ein, wenn Personen (besonders Kinder) oder Tiere in unmittelbarer Nähe sind. Stellen Sie sicher, dass Kinder nicht mit dem Gerät spielen.
Stellen Sie sicher, dass Sie einen festen Stand haben und arbeiten Sie ruhig und umsichtig.
Verwenden Sie entsprechend des Arbeitsmaterials die dafür vorgesehenen Scheiben. Eine falsche Auswahl kann zum Abrutschen und zu Verletzungen führen. Tragen Sie beim Gebrauch des Winkelschleifers einen Gehörschutz. Lärmeinwirkung kann zu Gehörverlust führen. Halten Sie das Elektrowerkzeug an den isolierten Griffflächen.

Nach dem Einsatz

Schalten Sie das Gerät aus und entnehmen Sie den Akku von dem Schleifgerät. Danach stellen Sie die Einheit an einen sicheren Ort.
Lagern Sie das Gerät nicht in Reichweite von Kindern. Stellen Sie sicher, dass die Lüftungsschlitze im Gerät sauber sind.
Verschmutzungen bitte nicht mit Wasser reinigen. Es kann zu Schäden am elektrischen Gerät kommen.

Sicherheitshinweise für das Ladegerät

- Halten Sie das Ladegerät von Regen oder Nässe fern. Das Eindringen von Wasser in ein Ladegerät erhöht das Risiko eines elektrischen Schlages.

- Halten Sie das Ladegerät sauber. Durch Verschmutzung besteht die Gefahr eines elektrischen Schlages.

- Überprüfen Sie vor jeder Benutzung Ladegerät, Kabel und Stecker. Benutzen Sie das Ladegerät nicht, sofern Sie Schäden feststellen. Öffnen Sie das Ladegerät nicht selbst und lassen Sie es nur von qualifiziertem Fachpersonal und nur mit Original-Ersatzteilen reparieren.
Beschädigte Ladegeräte, Kabel und Stecker erhöhen das Risiko eines elektrischen Schlages.

- Legen Sie keine Gegenstände auf das Ladegerät und stellen Sie es nicht auf weichen Oberflächen ab. Es besteht Brandgefahr.

- Überprüfen Sie immer, ob die Netzspannung der auf dem Typenschild des Ladegeräts angegebenen Spannung entspricht.

- Benutzen Sie niemals das Ladegerät, wenn Kabel, Stecker oder das Gerät selbst durch äußerliche Einwirkungen beschädigt sind. Bringen Sie das Ladegerät zur nächsten Fachwerkstatt.

- Öffnen Sie auf keinen Fall das Ladegerät. Bringen Sie es im Fall einer Störung in eine Fachwerkstatt.

Sicherheitshinweise für Li-Ionen Akkus

- Öffnen Sie den Akku nicht. Es besteht die Gefahr eines Kurzschlusses.

- Schützen Sie den Akku vor Hitze, z. B. auch vor dauernder Sonneneinstrahlung, Feuer, Wasser und Feuchtigkeit. Es besteht Explosionsgefahr.

- Bei Beschädigung und unsachgemäßem Gebrauch des Akkus können Dämpfe austreten. Führen Sie Frischluft zu und suchen Sie bei Beschwerden einen Arzt auf. Die Dämpfe können die Atemwege reizen.

- Bei falscher Anwendung kann Flüssigkeit aus dem Akku austreten. Vermeiden Sie den Kontakt damit. Bei zufälligem Kontakt mit Wasser abspülen. Wenn die Flüssigkeit in die Augen kommt, nehmen Sie zusätzlich ärztliche Hilfe in Anspruch. Austretende Akkuflüssigkeit kann zu Hautreizungen oder Verbrennungen führen.

- Verwenden Sie nur Original-Akkus mit der auf dem Typenschild Ihres Elektrowerkzeugs angegebenen Spannung. Bei Gebrauch anderer Akkus, z.B. Nachahmungen, aufgearbeiteter Akkus oder Fremdfabrikaten, besteht die Gefahr von Verletzungen sowie Sachschäden durch explodierende Akkus.

- Die Akkuspannung muss zur Akku- Ladespannung des Ladegerätes passen. Ansonsten besteht Brand- und Explosionsgefahr.

- Laden Sie die Akkus nur mit Ladegeräten auf, die vom Hersteller empfohlen werden. Durch ein Ladegerät, das für eine bestimmte Art von Akkus geeignet ist, besteht Brandgefahr, wenn es mit anderen Akkus verwendet wird.

- Durch spitze Gegenstände wie z.B. Nagel oder Schraubenzieher oder durch äußere Krafteinwirkung kann der Akku beschädigt werden. Es kann zu einem internen Kurzschluss kommen und der Akku brennen, rauchen, explodieren oder überhitzen.

Präsentation

Abbildung 1: Winkelschleifer

1. Isolierter Hilfsgriff (verscheiden positionierbar)
2. Positionierungsbohrung für Hilfsgriff
3. Ein-/Ausschalter
4. Isolierter Handgriff
5. 20V Akku Pack
6. Positionierungsbohrung für Hilfsgriff
7. Schutzschild
8. Schleifscheibe
9. Befestigungshebel für Schutzschild
10. Schalter zur Verriegelung der Antriebspindel

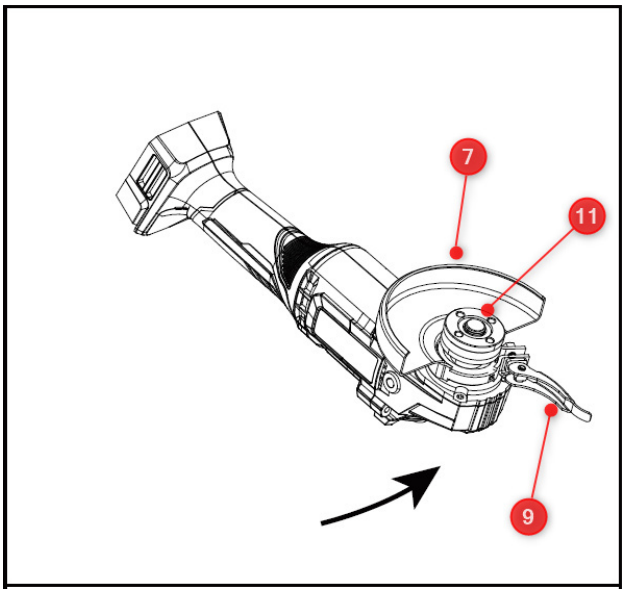

Abbildung 2: Unterseite Akku Winkelschleifer

Um das Schutzschild (Nr. 7) am Gerät zu befestigen, müssen Sie den dafür vorgesehenen Befestigungsheben (Nr. 9) öffnen und im Anschluss das Schild über die Antriebspindel (Nr. 11) an die gewünschte Position zu schieben. Zur Befestigung des Schilds den Hebel wieder schließen. Achten Sie hierbei bitte darauf, dass alle Nasen des Befestigungshebels in die dafür vorgesehenen Einkerbungen des Schutzschildes einsinken.
Positionieren Sie das Schutzschild so, dass Sie als Anwender von einem eventuellen Funkenflug geschützt werden. Zum Ändern der Position des Schildes müssen Sie immer den Befestigungshebel öffnen.

Einsatz

Dieses Elektrowerkzeug ist als Schleifmaschine, Schleifer, Drahtbürste oder Trennwerkzeug für den privaten Gebrauch gedacht. Lesen Sie sich diese Bedienungsanleitung genau durch. Die Nichtbeachtung von Anweisungen kann zu einem elektrischen Schlag, Brand und/oder schwere Verletzung führen.
Das Polieren mit diesem Gerät wird nicht empfohlen. Jegliche Arbeiten, die nicht bestimmungsgemäß sind, stellen eine Gefahr dar und können Personenschäden verursachen.
Verwenden Sie kein Zubehör, das nicht von der Firma FUXTEC empfohlen wurde.
Die Nenndrehzahl des zu verwendeten Zubehörs muss die gleiche Nenndrehzahl des verwendeten Geräts besitzen. Zubehör das schneller laufen kann, als die Nenndrehzahl des Gerätes, kann bei Nutzung auseinanderbrechen und schwere Schäden verursachen.
Der Außendurchmesser und die Dicke des Zubehörs müssen innerhalb der Kapazitätsgrenzen des Gerätes liegen. Nicht korrekt bemessenes Zubehör kann nicht sicherheitsgemäß verwendet werden.
Die Gewinde des Zubehörs müssen mit dem des Schleifspindelgewindes übereinstimmen. Nicht passendes Zubehör kann zu Kontrollverlust und schweren Schäden führen.

Ein Rückschlag ist eine plötzliche Reaktion auf eine eingeklemmte oder festgeklemmte rotierende Scheibe, Stützteller, Bürste oder sonstiges Zubehör.

Das Einklemmen oder Verhaken verursacht ein schnelles Anhalten des rotierenden Zubehör, das wiederum zu unkontrolliertem Verhalten des Geräts führen kann.

Neben den bereits genannten allgemeinen Sicherheitsempfehlungen achten Sie bitte noch auf folgende Punkte vor und während dem Einsatz Ihres Akku-Winkelschleifers:

1. Überprüfen Sie das Zubehör vor der Verwendung sorgfältig. Es sollten keine Risse oder Sprünge vorhanden sein.

2. Bevor Sie den Winkelschleifer in Betrieb nehmen, stellen Sie sicher, dass die Drehrichtung des Zubehörs mit der Drehrichtung des Geräts übereinstimmt.

3. Wenden Sie während des Betriebs nicht zu viel Kraft auf, lassen Sie das drehende Zubehör nicht auf das Werkstück schlagen. Das Zubehör könnte sonst reißen, splittern oder sich lösen und schwere Schäden verursachen.

4. Wenn Sie den Winkelschleifer mit einer Trennscheibe zum Schneiden benutzen, führen Sie den Winkelschleifer niemals horizontal, sondern schneiden Sie immer vertikal oder diagonal.

5. Zu Beginn der Arbeiten sollte der Winkelschleifer erst gestartet werden, bevor das Werkstück mit der Scheibe berührt wird.

6 Tragen Sie bei der Arbeit mit dem Winkelschleifer immer eine Schutzbrille um Ihre Augen zu schützen. Weiteres Tragen von Schutzkleidung wie Handschuhe und Gehörschutz wird ebenfalls dringend empfohlen.

7. Für Arbeiten mit Schleifmittel nutzen Sie immer ein an den Seiten geschlossenes Schutzschild.

8. Nutzen Sie immer den Hilfsgriff bei Arbeiten mit dem Winkelschleifer.

9. Bevor Sie das Zubehör nach getaner Arbeit berühren, lassen Sie dieses abkühlen.

10. Nach der Arbeit reinigen Sie bitte die Spindel und alle montierten Teile. Achtung: benutzen Sie kein Wasser – der Winkelschleifer kann dadurch großen Schaden nehmen.

11. Betätigen Sie Schalter zur Verriegelung der Antriebspindel (Abb. 1, Punkt 10) nur nach dem das gerät zum völligen Stillstand gekommen ist, da die Spindel sonst beschädigt werden kann.

Entsorgung

WARNUNG!

Ausgediente Elektrowerkzeuge vor der Entsorgung unbrauchbar machen:

- netzbetriebene Elektrowerkzeuge durch Entfernen des Anschlusssteckers,
- akkubetriebene Elektrowerkzeuge durch Entfernen des Akkus.

Nur für EU-Länder

Werfen Sie Elektrowerkzeuge nicht in den Hausmüll! Gemäß Europäischer Richtlinie 2012/19/EG über Elektro- und Elektronik-Altgeräte und Umsetzung in nationales Recht müssen verbrauchte Elektrogeräte getrennt gesammelt und einer umweltgerechten Wiederverwertung zugeführt werden. Rohstoffrückgewinnung statt Müllentsorgung. Gerät, Zubehör und Verpackung sollten einer umweltgerechten Wiederverwertung zugeführt werden. Zum sortenreinen Recycling sind Kunststoffteile gekennzeichnet.

WARNUNG!

Akkus/Batterien nicht in den Hausmüll, ins Feuer oder ins Wasser werfen. Ausgediente Akkus nicht öffnen. Akkus/Batterien sollen gesammelt, recycelt oder auf umweltfreundliche Weise entsorgt werden.

Nur für EU-Länder: Gemäß Richtlinie 2006/66/EG müssen defekte oder verbrauchte Akkus/Batterien recycelt werden.

HINWEIS

Über Entsorgungsmöglichkeiten informieren Sie sich bitte bei Ihrer Kommune/Stadt,

Recycling raw materials instead of waste disposal.

Technische Daten

Akku-Gerät	
Nennspannung	20 V
Drehzahl	7500 (U/min)
Max. Scheibendruchmesser	115/125 mm
Gewindedurchmesser	M14x2
Schleifscheibendruchmesser	22.2mm
Ladegerät	
Nennspannung	230 V~, 50 Hz
Nennleistung	70W
Ladespannung	20,9 V
Ladestrom	2.4A
Protection class	II
Akku Pack	
Akku Typ	Li-Ion
Nennspannung	20 V
Kapazität	2Ah

Konformitätserklärung / Declaration of Conformity

Hersteller/ Producer

FUXTEC GmbH

Kappstraße 69, 71083 Herrenberg Deutschland / Germany

Tel.: +49 (0)7032 95608 88

Fax: +49 (0)7032 95608 89

Email: info@fuxtec.de Web: www.fuxtec.de

Bezeichnung / name Winkelschleifer / E1 20V Cordless Angle Grinder

Typ / model S0M-WYT01-18Li-115,

S0M-WYT01-18Li-125

EG-Richtlinie / EC directive 2006/42/EC, 2014/30/EU

Angewandte Normen / applicable standards

EN 60745-1:2009+A11

EN 60745-2-3:2011+A2+A11+A12+A13

EN 55014-1:2006+A1+A2

EN 55014-2:2015

Hiermit erklären wir, dass die oben genannte Maschine aufgrund Ihrer Bauart in der von uns in Verkehr gebrachten Version den grundlegenden Sicherheits- und Gesundheitsanforderungen der aufgeführten EG-Richtlinie entsprechen.

Hereby we declare that the above mentioned machine meet the essential safety and health requirements of the above stated EC directives. Any manipulation or change of the machine not being explicity authorized by us in advance renders this document null and void.

Aufbewahrung der technischen Unterlagen: FUXTEC GmbH ● Kappstraße 69 ● 71083 Herrenberg ● Germany, T. Gumprecht, Geschäftsführung

Herrenberg, 17.01.2020

Tim Gumprecht FUXTEC GmbH

KAPPSTRASSE 69,

71083 Herrenberg

Content

Introduction and safety 3
Appropriate use 3
General safety instructions for power tools 3
Workplace safety 3
Electrical safety 3
Personal safety 4
Use and handling of the power tool 4
Use and handling of the cordless tool 5
Safety information for Cordless Angle Grinders 5
General safety information 5
Before use 6
When using 6
After use 6
Safety information for the charger 7
Safety information for Li-Ion batteries 7
Presentation 8
Use 9
Disposal 11
Technical data 12
Declaration of Conformity 13

Introduction and safety

Never allow children or persons unfamiliar with these instructions to use the power tool. Children should be supervised to ensure that they do not play with the device.

Appropriate use

This device is intended exclusively for grinding, cleaning (with wire brush attachment) or as a cutting tool for private use.

The device is to be used in accordance with the descriptions and safety instructions given in this manual and in the descriptions and safety instructions provided. Any other use is not intended. Any use other than that intended will invalidate the warranty and result in the manufacturer's refusal to accept any responsibility. The user is liable for all damage to third parties and their property. Operate the device only in the technical condition specified and delivered by the manufacturer. Unauthorized modifications to the device exclude the manufacturer's liability for any resulting damage.

General safety instructions for power tools

WARNING!
Read all safety information and instructions. Failure to follow the safety information and instructions may result in electric shock, fire and/or serious injury.
Keep all safety information and instructions for future reference.
The term power tool used in the safety information refers to power tools that operate on mains power (with power cord) and battery-powered power tools (without power cord).

Workplace safety

- Keep your work area clean and well lit. Clutter or unlit work areas can lead to accidents.

- Do not work with the power tool in a potentially explosive environment containing flammable liquids, gases or dust. Power tools generate sparks that can ignite the dust or vapours.

- Keep children and other persons away from the power tool throughout its use. If distracted, you may lose control of the device.

Electrical safety

- Keep power tools away from rain or wet conditions. Water entering a power tool increases the risk of electric shock.

- Do not use the cord to carry or hang the power tool or to unplug the power tool from the wall outlet. Keep the cord away from heat, oil, sharp edges or moving parts. Damaged or tangled cables increase the risk of electric shock.

- If you use a power tool outdoors, only use extension cords that are suitable for outdoor use. Using an extension cord suitable for outdoor use reduces the risk of electric shock.

Personal safety

- Be alert, pay attention to what you are doing, and use common sense when working with a power tool. Do not use a power tool if you are tired or under the influence of drugs, alcohol or medication. A moment of carelessness while using a power tool can cause serious injury.

- Wear personal protective equipment and always wear safety glasses. Wearing personal protective equipment such as a dust mask, non-slip safety shoes, hard hat or ear protection, depending on the after type and use of the power tool, reduces the risk of injury.

- Avoid unintentional start-up. Make sure that the power tool is turned off before connecting it to the power supply and/or battery, picking it up or carrying it. If you lift your finger while carrying the power tool on the switch or connect the device to the power supply when switched on, this can lead to accidents.

- Remove adjustment tools or wrenches before turning on the power tool. A tool or wrench that is in a rotating part of the unit may cause injury.

- Avoid abnormal posture. Maintain a safe standing position and balance at all times. This allows you to control the power tool better in unexpected situations.

- Wear suitable clothing. Do not wear loose clothing or jewellery. Keep hair, clothing and gloves away from moving parts. Loose clothing, jewellery or long hair can be caught by moving parts.

Use and handling of the power tool

- Do not overload the device. Be sure to use the designated power tool for your work. With the right power tool, you will work better and safer in the specified power range.

- Do not use a power tool whose switch is defective. A power tool that cannot be switched on or off is dangerous and must be repaired.

- Unplug the power cord and/or remove the battery before making adjustments to the device, changing accessories or putting the device away. This precaution prevents the power tool from starting accidentally.

- Keep unused power tools out of the reach of children. Do not have the device used by persons who are not familiar with it or have not read these instructions. Power tools are dangerous if they are used by inexperienced persons.

- Take care of power tools properly. Check that moving parts function properly and do not jam, that parts are not broken or damaged in such a way that the function of the power tool is impaired. Have

damaged parts repaired before using the device. Many accidents are caused by poorly maintained power tools.

- Be sure to use power tools, accessories, insert tools, etc. according to these instructions. Take into account the working conditions and the task to be performed. The use of power tools for applications other than those intended can lead to dangerous situations.

Use and handling of the cordless tool

- Charge the batteries only with chargers recommended by the manufacturer. Using a charger that is suitable for a particular type of battery creates a fire hazard when used with other batteries.

- Only use the rechargeable batteries in power tools that are designed for this purpose. Use of other batteries may cause injury and fire.

- Keep the unused battery away from paper clips, coins, keys, nails, screws, or other small metal objects that could cause the contacts to bridge. A short circuit between the battery contacts may cause burns or fire.

- Liquid may leak from the battery if used incorrectly. Avoid contact with it. In case of accidental contact, rinse with water. If the liquid gets into your eyes, seek additional medical attention. Leaking battery fluid may cause skin irritation or cause burns.

Safety information for Cordless Angle Grinders

General safety information

- For your safety and the safety of others, read this manual and its safety information before using the device. Please keep this manual and its safety information in a safe place for future reference and keep it handy for any operation.

- Pass on the operating instructions with the device in the event of a change of ownership.

- Persons operating the device must not be under the influence of intoxicating substances (e.g. alcohol, drugs or medicines).

- Operate the device only in the conditions specified and supplied by the manufacturer. technical condition. Unauthorized modifications to the device exclude the manufacturer's liability for any resulting damage.

- Only use the device in daylight or under good artificial lighting.

- Only use the device in dry weather conditions. Keep it away from rain or moisture. Water ingress into the device increases the risk of electric shock.

- Turn off the device and remove the battery in the following conditions:
    - if the device is left unattended;
    - before checking, cleaning or other work on the device;
    - if the device starts to vibrate excessively.

Before use

- Familiarise yourself with the unit and its functions and controls before starting work.

- Check the unit for signs of wear or damage before starting up and after a collision.

- Do not use device whose switch is defective and can no longer be switched on or off.

- Check that all nuts, bolts and screws are tight to ensure that the unit is operated safely.

- Never use device with damaged or missing parts. Have them repaired or, if necessary, replaced by a qualified technician or specialist workshop.

- Always wear appropriate personal protective device (safety goggles, ear protection, non-slip work gloves, etc.) when working with or on the device. Wearing personal protective device reduces the risk of injury.

When using

Do not switch on the device when persons (especially children) or animals are in the immediate vicinity. Make sure that children do not play with the device.
Make sure that you have a firm footing and work calmly and carefully. Use the discs provided according to the material to be worked on. Incorrect selection can lead to slipping and injury. Wear hearing protection when using the angle grinder. Exposure to noise can lead to hearing loss. Hold the power tool by the insulated grip surfaces.

After use

Switch off the unit and remove the battery from the angle grinder. Then place the unit in a safe place.
Do not store the device within the reach of children. Make sure that the ventilation slots in the unit are clean.
Please do not clean dirt with water. This may damage the electrical device.

Safety information for the charger

- Keep the charger away from rain or moisture. Water entering a charger increases the risk of electric shock.

- Keep the charger clean. Soiling increases the risk of electric shock.

- Check the charger, cable and plug before each use. Do not use the charger if you notice any damage. Do not open the charger yourself and have it repaired by qualified personnel using only original spare parts.
Damaged chargers, cables and plugs increase the risk of electric shock.

- Do not place any objects on the charger or place it on soft surfaces. This could result in a fire hazard.

- Always check that the mains voltage corresponds to the voltage indicated on the charger's rating plate.

- Never use the charger if the cable, plug or the device itself is damaged by external influences. Take the charger to the nearest specialist workshop.

- Never open the charger. In the event of a fault, take it to a specialist workshop.

Safety information for Li-Ion batteries

- Do not open the battery. There is a risk of short circuit.

- Protect the battery from heat, including continuous exposure to sunlight, fire, water and moisture. There is a risk of explosion.

- Vapours may escape if the battery is damaged or used improperly. Supply fresh air and consult a doctor if you have any complaints. The vapours can irritate the respiratory tract.

- Liquid may leak from the battery if used incorrectly. Avoid contact with it. In case of accidental contact, rinse with water. If the liquid gets into your eyes, seek additional medical attention. Leaking battery fluid may cause skin irritation or burns.

- Only use original batteries with the voltage specified on the rating plate of your power tool. If other batteries are used, e.g. imitation, reconditioned batteries or batteries from other manufacturers, there is a risk of injury and material damage due to exploding batteries.

- The battery voltage must match the battery charging voltage of the charger. Otherwise there is a risk of fire and explosion.

- Only charge the batteries with chargers recommended by the manufacturer. Using a charger that is suitable for a particular type of battery creates a fire hazard if it is used with other batteries.

- Sharp objects such as nails or screwdrivers or external force may damage the battery. An internal short circuit may occur and the battery may burn, smoke, explode or overheat.

Presentation

Figure 1: Angle grinder

1. Insulated auxiliary handle (can be positioned differently)
2. Positioning hole for auxiliary handle
3. On/off switch
4. Insulated handle
5. 20v battery pack
6. Positioning hole for auxiliary handle
7. Protective shield
8. Grinding wheel
9. Mounting lever for protective shield
10. Switch for locking the drive spindle

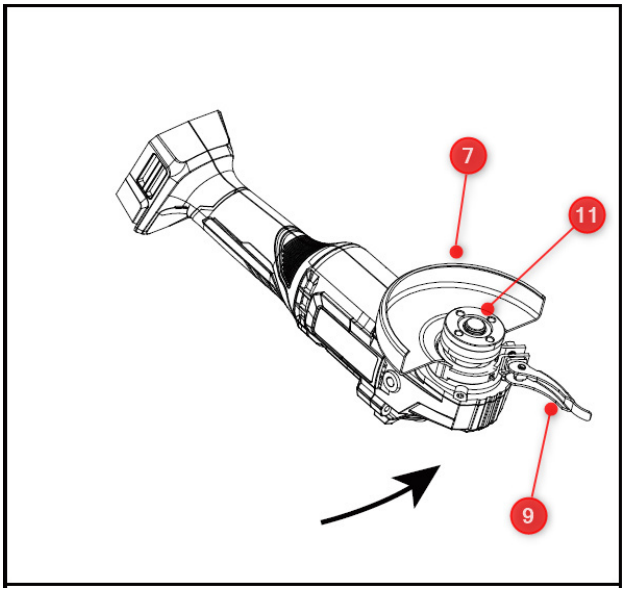

Figure 2: Bottom side of battery angle grinder

To attach the protective shield (item 7) to the unit, open the mounting lever (item 9) provided and then slide the shield over the drive spindle (item 11) to the desired position. Close the lever again to fasten the shield. Make sure that all the lugs of the fixing lever sink into the notches provided in the shield.
Position the protective shield so that you as the user are protected from any sparks. To change the position of the shield, you must always open the fastening lever.

Use

This power tool is intended as a grinder, sander, wire brush or cutting tool for private use. Please read these operating instructions carefully. Failure to follow instructions may result in electric shock, fire and/or cause serious injury.
Polishing with this machine is not recommended. Any work that is not in accordance with the intended purpose is dangerous and can cause personal injury.
Do not use accessories that are not recommended by FUXTEC.
The rated speed of the accessories to be used must be the same as the rated speed of the device used. Accessories that can run faster than the rated speed of the device may break apart during use and cause serious damage.
The outer diameter and thickness of the accessories must be within the capacity limits of the device. Incorrectly dimensioned accessories cannot be used safely.
The threads of the accessories must match those of the grinding spindle thread. Unsuitable accessories can lead to loss of control and serious damage.

A kickback is a sudden reaction to a tangled or jammed rotating disc, backing pad, brush or other accessories.

Jamming or entanglement affects the rotating accessories, which in turn can lead to uncontrolled behaviour of the device.

In addition to the general safety recommendations already mentioned, please pay attention to the following points before and during the use of your cordless angle grinder:

1. Check the accessories carefully before use. There should be no cracks or fissures.

2. Before you start using the angle grinder, make sure that the direction of rotation of the accessories corresponds to the direction of rotation of the unit.

3. Do not apply too much force during operation, do not let the rotating accessory strike the workpiece. Doing so may cause the accessory to crack, splinter or come loose, resulting in serious damage.

4. When using the angle grinder with a cutting disc for cutting, never guide the angle grinder horizontally, but always cut vertically or diagonally

5. At the beginning of the work, the angle grinder should be started before the workpiece is touched with the disc.

6 When working with the angle grinder, always wear safety glasses to protect your eyes. Further wearing of protective clothing such as gloves and hearing protection is also strongly recommended.

7. Always use a protective shield closed at the sides when working with abrasives.

8. Always use the auxiliary handle when working with the angle grinder.

9. Before touching the accessories after work is completed, allow them to cool down.

10. After work, please clean the spindle and all mounted parts. Attention: do not use water - the angle grinder can be seriously damaged.

11. Operate switches for locking the drive spindle (fig. 1, item 10) only after the device has come to a complete stop, otherwise the spindle may be damaged.

Disposal

WARNING!

Make used power tools unusable before disposal:

- mains-operated power tools by removing the connecting plug,
- battery operated power tools by removing the battery.

For EU countries only

Do not throw power tools into the household waste! According to the European Directive 2012/19/EC on waste electrical and electronic device and its implementation in national law, used electrical device must be collected separately and recycled in an environmentally friendly manner. Raw material recovery instead of waste disposal. Device, accessories and packaging should be recycled in an environmentally friendly manner. Plastic parts are marked for recycling according to type.

WARNING!

Do not throw batteries into household waste, fire or water. Do not open spent batteries. Batteries should be collected, recycled or disposed of in an environmentally friendly manner.
For EU countries only: According to Directive 2006/66/EC, defective or used batteries must be recycled.

NOTE

Please contact your local authority/city for information on disposal options,

Recycling raw materials instead of waste disposal.

Technical data

Battery unit	
Nominal voltage	20 V
Speed	7500 (rpm)
Max. Disc diameter	115/125 mm
Thread diameter	M14x2
Grinding wheel diameter	22.2mm
Battery charger	
Nominal voltage	230 V~, 50 Hz
Nominal power	70W
Charging voltage	20.9 V
Charging current	2.4A
Protection class	II
Battery pack	
Battery type	Li-ion
Nominal voltage	20 V
Capacity	2Ah

Declaration of Conformity

Manufacturer/ Producer

FUXTEC GmbH

Kappstraße 69, 71083 Herrenberg Germany / Germany

Phone: +49 (0)7032 95608 88

Fax: +49 (0)7032 95608 89

Email: info@fuxtec.de Web: www.fuxtec.de

Designation / name	Angle grinder / E1 20V Cordless Angle Grinder
Type / model	S0M-WYT01-18Li-115, S0M-WYT01-18Li-125
EC directive	2006/42/EC, 2014/30/EU
Applicable standards	EN 60745-1:2009+A11 EN 60745-2-3:2011+A2+A11+A12+A13 EN 55014-1:2006+A1+A2 EN 55014-2:2015

We herewith declare that the above-mentioned machine, due to its design, in the version marketed by us, complies with the basic safety and health requirements of the listed EC directive.

Hereby we declare that the above-mentioned machine meets the essential safety and health requirements of the above stated EC directives. Any manipulation or change of the machine not being explicitly authorized by us in advance renders this document null and void.

Storage of technical documentation: FUXTEC GmbH ● Kappstraße 69 ● 71083 Herrenberg ● Germany, T. Gumprecht, Management

Herrenberg, 17.01.2020

Tim Gumprecht FUXTEC GmbH

KAPPSTRASSE 69,

71083 Herrenberg, Germany

Contenu

Introduction et sécurité 3
Utilisation conforme 3
Instructions générales de sécurité pour les outils électriques 3
Sécurité sur le lieu d’intervention 3
Sécurité électrique 4
Sécurité des personnes 4
Utilisation et manipulation de l'outil électrique 5
Utilisation et manipulation de l'outil à batterie 5
Instructions de sécurité pour les meuleuses d'angle sans fil 6
Instructions générales de sécurité 6
Avant l'utilisation 6
Lors de l'utilisation 7
Après utilisation 7
Instructions de sécurité pour le chargeur 7
Instructions de sécurité pour les batteries Li-Ion 8
Présentation 9
Utilisation 10
Recyclage 12
Données techniques 13
Déclaration de conformité 14

Votre nouvel appareil a été développé et conçu de manière à répondre au cahier des charges strict de FUXTEC, afin de garantir la facilité d'utilisation et la sécurité de l'utilisateur. S'il est correctement entretenu, cet appareil vous sera utile pendant de nombreuses années.

AVERTISSEMENT : Pour réduire le risque de blessure, il est important que l'utilisateur lise et comprenne ce manuel avant d'utiliser l’équipement.

Nous nous efforçons constamment d'améliorer nos produits. Par conséquent, les données techniques et les illustrations peuvent évoluer au cours du temps ! Cependant, nous actualisons régulièrement le contenu de nos manuels d’utilisation.

Introduction et sécurité

Ne laissez jamais les enfants ou les personnes qui ne sont pas familières avec ces instructions utiliser l'outil de jardin. Les enfants doivent être surveillés pour s'assurer qu'ils ne jouent pas avec l'appareil.

Utilisation conforme

Cet appareil est destiné exclusivement à l'affûtage, au nettoyage (avec fixation de brosse métallique) ou comme outil de coupe pour un usage privé.

L'appareil doit être utilisé conformément aux instructions et aux consignes de sécurité de ce manuel. Toute autre utilisation n'est pas conforme, invalidera la garantie, et entraînera le rejet de toute responsabilité de la part du fabricant. L'utilisateur est responsable de tous les dommages causés aux tiers et à leurs biens. Ne faites fonctionner l'appareil que dans l'état technique prescrit et livré par le fabricant. Les modifications non autorisées apportées à l'appareil excluent la responsabilité du fabricant pour tout dommage en résultant.

Instructions générales de sécurité pour les outils électriques

ATTENTION !
Lisez toutes les instructions et consignes de sécurité. Le non-respect des avertissements et des instructions de sécurité peut entraîner un choc électrique, un incendie et/ou des blessures graves. Conservez toutes les consignes de sécurité et les instructions pour l'avenir.
Le terme "outil électrique" utilisé dans les instructions de sécurité fait référence aux outils électriques fonctionnant sur secteur (avec cordon d'alimentation) et aux outils électriques fonctionnant sur batterie (sans cordon d'alimentation).

Sécurité sur le lieu d’intervention

- Veillez à ce que votre lieu de travail soit propre et bien éclairé. Les zones de travail encombrées ou non éclairées peuvent entraîner des accidents.

- Ne travaillez pas avec l'outil électrique dans des environnements explosifs contenant des liquides, des gaz ou des poussières inflammables. Les outils électriques produisent des étincelles qui peuvent enflammer la poussière ou les vapeurs.

- Tenez les enfants et les autres personnes à l'écart lorsque vous utilisez l'outil électrique. Si vous êtes distrait, vous risquez de perdre le contrôle de l'outil électrique.

Sécurité électrique

- La prise du chargeur doit s'insérer dans la prise de courant. La prise ne doit être modifiée en aucune façon. N'utilisez pas de prises d'adaptation avec des outils électriques reliés à la terre. Des prises non modifiées et adaptées réduisent le risque de choc électrique.

- Évitez tout contact physique avec des surfaces reliées à la terre, telles que les tuyaux, les appareils de chauffage, les cuisinières et les réfrigérateurs. Il y a un risque accru de choc électrique si votre corps est relié à la terre.

- Gardez les outils électriques à l'abri de la pluie ou de l'humidité. L'infiltration d'eau dans un outil électrique augmente le risque de choc électrique.

- N'utilisez pas le câble pour transporter ou suspendre l'outil électrique ou pour retirer la prise du mur. Tenez le cordon à l'écart de la chaleur, de l'huile, des bords coupants ou des pièces mobiles. Des câbles endommagés ou emmêlés augmentent le risque de choc électrique.

- Si vous utilisez un outil électrique à l'extérieur, n'utilisez que des rallonges adaptées à l'extérieur. Un câble de rallonge adapté réduit le risque de choc électrique.

Sécurité des personnes

- Soyez vigilant, faites attention à ce que vous faites et faites preuve de bon sens lorsque vous travaillez avec un outil électrique. N'utilisez pas un outil électrique si vous êtes fatigué ou sous l'influence de drogues, d'alcool ou de médicaments. Un moment d'inattention lors de l'utilisation d'un outil électrique peut provoquer des blessures graves.

- Portez un équipement de protection individuelle et des lunettes de protection en permanence. Le port d'équipements de protection individuelle tels qu'un masque anti-poussière, des chaussures de sécurité antidérapantes, un casque de sécurité ou des protections auditives, selon le type et l'utilisation de l'outil électrique, réduit le risque de blessure.

- Évitez les mises en service accidentelles. Assurez-vous que l'outil électrique soit éteint avant de le brancher sur le réseau électrique et/ou la batterie, de le prendre ou de le transporter. Si vous portez l'outil électrique avec le doigt sur l'interrupteur ou si vous connectez l'appareil à l'alimentation électrique lorsqu'il est allumé, cela peut entraîner des accidents.

- Retirez les outils de réglage ou les clés avant de mettre l'outil électrique en marche. Un outil ou une clé qui se trouve dans une partie rotative de la machine peut causer des blessures.

- Évitez les postures anormales. Assurez une position stable et gardez votre équilibre à tout moment. Cela vous permet de mieux contrôler l'outil électrique dans des situations inattendues.

- Portez des vêtements appropriés. Ne portez pas de vêtements amples ni de bijoux. Tenez les cheveux, les vêtements et les gants à l'écart des pièces en mouvement. Les vêtements amples, les bijoux ou les cheveux longs peuvent être happés par des pièces mobiles.

Utilisation et manipulation de l'outil électrique

- Ne surchargez pas l'appareil. Utilisez l'outil électrique approprié pour votre travail. Avec le bon outil électrique, vous travaillerez mieux et plus sûrement dans la plage de puissance spécifiée.

- N'utilisez pas un outil électrique dont l'interrupteur est défectueux. Un outil électrique qui ne peut pas être allumé ou éteint est dangereux et doit être réparé.

- Débranchez le cordon d'alimentation et/ou retirez la batterie avant d'effectuer des réglages sur l'appareil, de changer d'accessoire ou de ranger l'appareil. Cette précaution permet d'éviter que l'outil électrique ne démarre accidentellement.

- Gardez les outils électriques inutilisés hors de portée des enfants. Ne permettez pas aux personnes qui ne connaissent pas l'appareil ou qui n'ont pas suivi ou lu ces instructions de l'utiliser.
Les outils électriques sont dangereux s'ils sont utilisés par des personnes inexpérimentées.

- Prenez soin des outils électriques avec précaution. Vérifiez que les pièces mobiles fonctionnent correctement et ne se bloquent pas, que les pièces ne soient pas cassées ou endommagées de telle sorte que le fonctionnement de l’outil électrique soit altéré. Faites réparer les pièces endommagées avant d'utiliser l'outil. De nombreux accidents sont causés par des outils électriques mal entretenus.

- Gardez les outils de coupe aiguisés et propres. Des outils de coupe soigneusement entretenus avec des bords tranchants, se bloquent moins et sont plus faciles à manier.

- Utilisez les outils électriques, les accessoires, les outils d'insertion, etc. conformément à ces instructions. Tenez compte des conditions de travail et de la tâche à accomplir. L'utilisation d'outils électriques pour des applications autres que celles prévues peut conduire à des situations dangereuses.

Utilisation et manipulation de l'outil à batterie

- Chargez les batteries uniquement avec les chargeurs recommandés par le fabricant. L'utilisation d'un chargeur adapté à un type de batterie spécifique crée un risque d'incendie lorsqu'il est utilisé avec d'autres batteries.

- Utilisez uniquement les batteries fournies dans les outils électriques. L'utilisation d'autres batteries peut entraîner des blessures et un risque d'incendie.

- Gardez la batterie inutilisée à l'écart des trombones, pièces de monnaie, clés, clous, vis ou autres petits objets métalliques qui pourraient provoquer un pontage des contacts. Un court-circuit entre les contacts de la batterie peut provoquer des brûlures ou entraîner un incendie.

- Du liquide peut s'échapper de la batterie si elle n'est pas utilisée correctement. Évitez tout contact avec celui-ci. En cas de contact accidentel, rincez à l'eau. Si le liquide pénètre dans vos yeux, consultez un médecin. Les fuites de liquide de batterie peuvent provoquer une irritation de la peau ou causer des brûlures.

Instructions de sécurité pour les meuleuses d'angle sans fil

Instructions générales de sécurité

- Pour votre propre sécurité et celle des autres, lisez ce manuel et ses instructions de sécurité avant d'utiliser l'appareil. Veuillez conserver le mode d'emploi et conserver les consignes de sécurité pour une utilisation ultérieure et les prendre en compte à chaque utilisation.

- Transmettez le mode d'emploi avec l'appareil en cas de changement de propriétaire.

- Les personnes qui utilisent l'appareil ne doivent pas être sous l'influence de substances intoxicantes (par exemple, alcool, drogues ou médicaments).

- N'utilisez l'appareil que de la manière prescrite et dans l'état technique fourni par le fabricant. Les modifications non autorisées apportées à l'appareil excluent la responsabilité du fabricant pour tout dommage en résultant.

- N'utilisez l'appareil qu'à la lumière du jour ou sous un bon éclairage artificiel.

- N'utilisez l'appareil que par temps sec. Tenez-le à l'abri de la pluie ou de l'humidité. L'infiltration d'eau dans l'appareil augmente le risque de choc électrique.

- Éteignez l'appareil et retirez la batterie dans les conditions suivantes :
  - ♦ si l'appareil est laissé sans surveillance ;
  - ♦ avant de vérifier, de nettoyer ou d'effectuer d'autres travaux sur l'appareil ;
  - ♦ si l'appareil commence à vibrer excessivement.

Avant l'utilisation

- Familiarisez-vous avec l'appareil, ses fonctions et ses contrôles avant de commencer à travailler.

- Vérifiez si l'appareil présente des signes d'usure ou des dommages avant de le mettre en marche et après une collision.

- N'utilisez pas un appareil dont l'interrupteur est défectueux et qui ne peut plus être allumé ou éteint.

- Vérifiez que tous les écrous, boulons et vis soient bien serrés pour assurer un fonctionnement sûr de l'appareil.

- N'utilisez jamais un appareil dont certaines pièces sont endommagées ou manquantes. Faites-les réparer ou, le cas échéant, remplacer par un technicien qualifié ou un atelier spécialisé.

- Portez toujours un équipement de protection individuelle approprié (lunettes de sécurité, protection auditive, gants de travail antidérapants, etc.). Le port d'un équipement de protection individuelle réduit le risque de blessure.

Lors de l'utilisation

N'allumez pas l'appareil lorsque des personnes (en particulier des enfants) ou des animaux se trouvent à proximité immédiate. Veillez à ce que les enfants ne jouent pas avec l'appareil.
Veillez à avoir une position stable et à travailler calmement et prudemment. Utilisez les disques fournis en fonction du matériau à travailler. Une sélection incorrecte peut entraîner des glissades et des blessures. Portez une protection auditive lorsque vous utilisez la meuleuse d'angle. L'exposition au bruit peut entraîner une perte d'audition. Tenez l'outil électrique par les surfaces de préhension isolées.

Après utilisation

Éteignez l'appareil et retirez la batterie de la meuleuse. Ensuite, placez l’appareil dans un endroit sûr. Ne rangez pas l'appareil à la portée des enfants. Assurez-vous que les fentes d'aération de l'appareil soient propres.
Veuillez ne pas nettoyer la saleté avec de l'eau. Cela peut endommager l'équipement électrique.

Instructions de sécurité pour le chargeur

- Gardez le chargeur à l'abri de la pluie ou de l'humidité. L'infiltration d'eau dans un chargeur augmente le risque de choc électrique.

- Gardez le chargeur propre. L’encrassement peut provoquer un choc électrique.

- Vérifiez le chargeur, le câble et la prise avant chaque utilisation. N'utilisez pas le chargeur si vous constatez des dommages. N'ouvrez pas le chargeur vous-même et faites-le réparer par du personnel qualifié en utilisant uniquement des pièces de rechange d'origine.
Les chargeurs, les câbles et les connecteurs endommagés augmentent le risque de choc électrique.

- Ne placez aucun objet sur le chargeur et ne le posez pas sur des surfaces molles. Il y a un risque d'incendie.

- Vérifiez toujours que la tension du secteur correspond à la tension indiquée sur la plaque signalétique du chargeur.

- N'utilisez jamais le chargeur si le câble, la prise ou l'appareil lui-même sont endommagés par des influences extérieures. Apportez le chargeur à l'atelier spécialisé le plus proche.

- N'ouvrez le chargeur sous aucun prétexte. En cas de panne, amenez-le à un atelier spécialisé.

Instructions de sécurité pour les batteries Li-Ion

- N'ouvrez pas la batterie. Il y a un risque de court-circuit.

- Protégez la batterie de la chaleur, notamment d'une exposition continue à la lumière du soleil, au feu, à l'eau et à l'humidité. Il y a un risque d'explosion.

- Si la batterie est endommagée ou mal utilisée, des vapeurs peuvent s'échapper. Prenez l'air et consultez un médecin si vous ressentez une gêne. Les vapeurs peuvent irriter les voies respiratoires.

- Du liquide peut s'échapper de la batterie si elle n'est pas utilisée correctement. Évitez tout contact avec celui-ci. En cas de contact accidentel, rincez à l'eau. Si le liquide pénètre dans vos yeux, consultez un médecin. Les fuites de liquide de batterie peuvent provoquer une irritation de la peau ou causer des brûlures.

- N'utilisez que des piles rechargeables d'origine ayant la capacité indiquée sur la plaque signalétique de votre outil électrique.
Si d'autres batteries sont utilisées, par exemple des batteries de contrefaçons, des batteries reconditionnées ou des batteries d'autres fabricants, il y a un risque de blessure et de dommage matériel dû à l'explosion des batteries.

- La tension de la batterie doit correspondre à la tension de charge du chargeur. Sinon, il y a un risque d'incendie et d'explosion.

- Chargez les batteries uniquement avec les chargeurs recommandés par le fabricant. L'utilisation d'un chargeur adapté à un type de batterie spécifique crée un risque d'incendie lorsqu'il est utilisé avec d'autres batteries.

- La batterie peut être endommagée par des objets pointus tels que des clous ou des tournevis ou par une force extérieure. Un court-circuit interne peut se produire et la batterie peut brûler, fumer, exploser ou surchauffer.

Présentation

Figure 1 : Meuleuse d'angle

1. Poignée auxiliaire isolée (peut être positionnée différemment)
2. Trou de positionnement pour la poignée auxiliaire
3. Interrupteur marche/arrêt
4. Poignée isolée
5. Batterie 20V
6. Trou de positionnement pour la poignée auxiliaire
7. Carter de protection
8. Disque de meulage
9. Levier de montage pour le carter de protection
10. Interrupteur pour le verrouillage de la broche d'entraînement

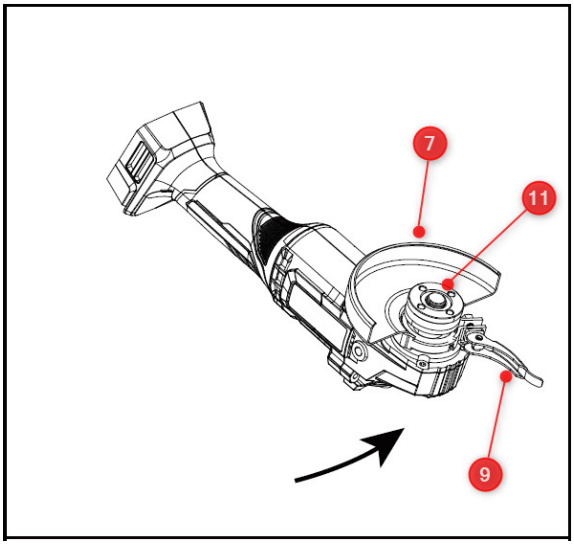

Figure 2 : Côté inférieur de la meuleuse d'angle à batterie

Pour fixer le carter de protection (point 7) à l'appareil, ouvrez le levier de fixation (point 9) prévu à cet effet, puis faites glisser le carter sur l'axe d'entraînement (point 11) jusqu'à la position souhaitée. Fermez à nouveau le levier pour fixer le carter. Assurez-vous que toutes les pattes du levier de fixation s'enfoncent dans les encoches prévues dans le carter.
Positionnez le carter de protection de manière à ce que vous, en tant qu'utilisateur, soyez protégé contre toute étincelle. Pour modifier la position du carter, vous devez toujours ouvrir le levier de fixation.

Utilisation

Cet outil électrique est destiné à être utilisé comme meuleuse, ponceuse, brosse métallique ou outil de coupe pour un usage privé. Veuillez lire attentivement ce mode d'emploi. Le non-respect des instructions peut entraîner un choc électrique, un incendie et/ou causer des blessures graves.
Le polissage avec cette machine n'est pas recommandé. Tout travail qui n'est pas conforme à l'objectif visé est dangereux et peut causer des dommages corporels.
N'utilisez pas d'accessoires qui ne soient pas recommandés par FUXTEC.
La vitesse nominale des accessoires à utiliser doit être la même que la vitesse nominale de l'équipement utilisé. Les accessoires qui peuvent fonctionner à une vitesse supérieure à la vitesse nominale de l'équipement peuvent se briser en cours d'utilisation et causer de graves dommages.
Le diamètre extérieur et l'épaisseur des accessoires doivent être dans les limites de la capacité de l'appareil. Les accessoires mal dimensionnés ne peuvent pas être utilisés en toute sécurité.
Les filetages des accessoires doivent correspondre à ceux de la broche. Des accessoires inadaptés peuvent entraîner une perte de contrôle et de graves dommages.

Un contrecoup est une réaction soudaine à un blocage ou à un blocage en rotation du disque, du support, de la brosse ou de tout autre accessoire.
Un blocage ou un accrochage provoquera un arrêt rapide de l'accessoire rotatif, ce qui peut entraîner un comportement incontrôlé de l'appareil.

En plus des recommandations générales de sécurité déjà mentionnées, veuillez prêter attention aux points suivants avant et pendant l'utilisation de votre meuleuse d'angle sans fil :

1. vérifiez soigneusement les accessoires avant de les utiliser. Il ne doit pas y avoir de fissures ou de fentes.

2. avant de commencer à utiliser la meuleuse d'angle, assurez-vous que le sens de rotation des accessoires corresponde au sens de rotation de l'appareil.

3. n'appliquez pas trop de force pendant le fonctionnement, ne laissez pas l'accessoire rotatif frapper la pièce. L'accessoire risque alors de se fissurer, d'éclater ou de se détacher, causant ainsi de graves dommages.

4. lorsque vous utilisez la meuleuse d'angle avec un disque de coupe pour la coupe, ne guidez jamais la meuleuse d'angle horizontalement, mais coupez toujours verticalement ou en diagonale.

5. au début du travail, la meuleuse d'angle doit être mise en marche avant que la pièce ne soit touchée par le disque.

6 Lorsque vous travaillez avec la meuleuse d'angle, portez toujours des lunettes de sécurité pour protéger vos yeux. Le port de vêtements de protection tels que des gants et des protections auditives est également fortement recommandé.

7. utilisez toujours un carter de protection fermé sur les côtés lorsque vous travaillez avec des abrasifs.

8. utilisez toujours la poignée auxiliaire lorsque vous travaillez avec la meuleuse d'angle.

9. avant de toucher les accessoires une fois le travail terminé, laissez-les refroidir.

10. après le travail, veuillez nettoyer la broche et toutes les pièces montées. Attention : n'utilisez pas d'eau - la meuleuse d'angle peut être sérieusement endommagée.

11. n'actionnez les interrupteurs de verrouillage de la broche d'entraînement (fig. 1, point 10) qu'après l'arrêt complet du dispositif, sinon la broche risque d'être endommagée.

Recyclage

ATTENTION !

Rendez les outils électriques usagés inutilisables avant de les jeter :

- les outils électriques fonctionnant sur le secteur en retirant la fiche de connexion,
- les outils électriques à batteries en retirant la batterie.

Pour les pays de l'UE uniquement

Ne jetez pas d'outils électriques dans les ordures ménagères ! Conformément à la directive européenne 2012/19/CE relative aux déchets d'équipements électriques et électroniques et à sa mise en œuvre en droit national, les équipements électriques usagés doivent être collectés séparément et recyclés de manière écologique. Récupération des matières premières au lieu de l'élimination des déchets. Les appareils, les accessoires et les emballages doivent être recyclés de manière écologique. Les pièces en plastique sont marquées pour le recyclage en fonction de leur type.

ATTENTION !

Ne jetez pas les batteries dans les ordures ménagères, au feu ou dans l'eau. N'ouvrez pas les batteries usagées. Les batteries doivent être collectées, recyclées ou éliminées d'une manière respectueuse de l'environnement.

Pour les pays de l'UE uniquement : conformément à la directive 2006/66/CE, les accumulateurs/batteries défectueux ou usagés doivent être recyclés.

NOTE

Veuillez contacter vos autorités locales ou votre commune pour obtenir des informations sur les possibilités d'élimination,

Recyclage des matières premières au lieu de l'élimination des déchets.

Données techniques

Partie Batterie	
Tension nominale	20 V
Vitesse	7500 (rpm)
Diamètre max. du disque	115/125 mm
Diamètre du fil	M14x2
diamètre de la meule	22,2 mm
Chargeur de batterie	
Tension nominale	230 V~, 50 Hz
Puissance nominale	70W
Tension de charge	20,9 V
Courant de charge	2.4A
Classe de protection	II
Batterie	
Type de batterie	Li-ion
Tension nominale	20 V
Capacité	2Ah

Déclaration de conformité

Fabricant / Producteur

FUXTEC GmbH

Kappstraße 69, 71083 Herrenberg Allemagne / Germany

Téléphone : +49 (0)7032 95608 88

Fax : +49 (0)7032 95608 89

Mail : info@fuxtec.de Web : www.fuxtec.de

Désignation / name	Meuleuse d'angle / Meuleuse d'angle sans fil E1 20V
Type / model	S0M-WYT01-18Li-115, S0M-WYT01-18Li-125
Directive CE / EC Directive	2006/42/CE, 2014/30/UE

Normes applicables / applicable standards

EN 60745-1:2009+A11

EN 60745-2-3:2011+A2+A11+A12+A13

EN 55014-1:2006+A1+A2

EN 55014-2:2015

Nous déclarons par la présente que l'appareil susmentionné, de par sa conception, dans la version commercialisée par nos soins, est conforme aux exigences fondamentales de sécurité et de santé de la directive CE citée.

Par la présente, nous déclarons que l'appareil susmentionné satisfait aux exigences essentielles de sécurité et de santé des directives communautaires susmentionnées. Toute manipulation ou modification de l'appareil n'ayant pas été explicitement autorisée par nous au préalable rend ce document nul et non avenu.

Conservation de la documentation technique : FUXTEC GmbH ● Kappstraße 69 ● 71083 Herrenberg ● Allemagne, T. Gumprecht, Direction

Herrenberg, 17.01.2020

Tim Gumprecht FUXTEC GmbH

KAPPSTRASSE 69,

71083 Herrenberg